# Tekninen piirustus No. 23

**OKj yksityyppi pakoputki**

*Toleranssi ympärys- sekä pituusmitassa +/-1mm*

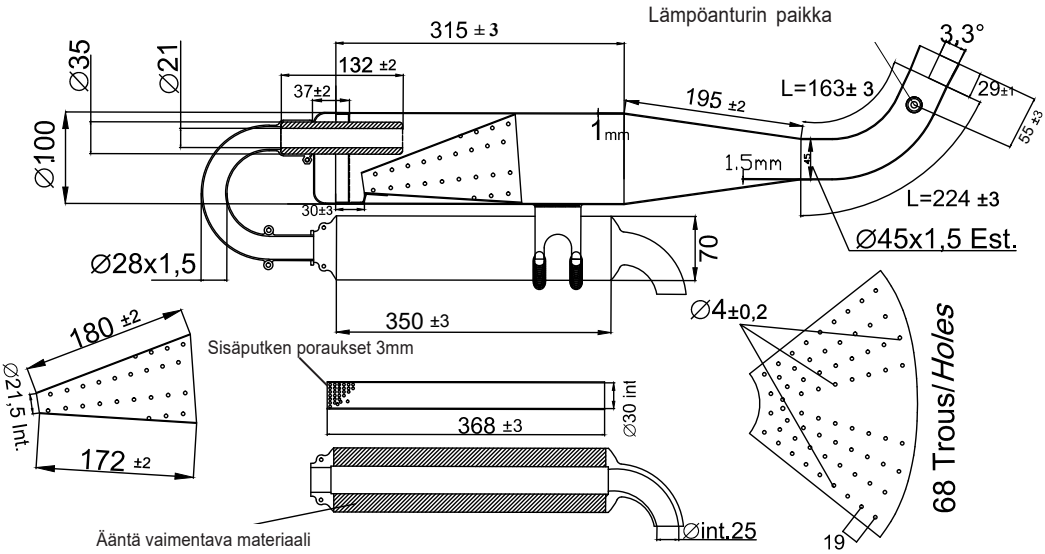


**CIK-FIA:n mestaruussarjoissa, Cup:eissa, Trophy:issä sekä Karting SM:ssä ajalla 2019-2021 tuotteessa tulee olla merkinnät:**

**"T18 JR" sekä CIK-FIA logo selkeästi näkyvillä kun se on asennettu karttiin.**